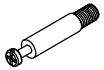	φ7*35	32	A		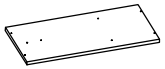	915*426*25	1	J					
	φ15*12	32	B			674*404*25	1	K					
	M4*16	36	C			674*312*15	1	L					
	M4*40	4	D		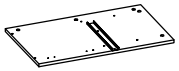	674*374*15	1	M					
	M4*20	4	E		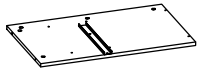	674*374*15	1	M1					
		2	F		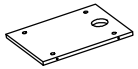	280*374*15	3	N					
		2	G		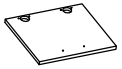	350*310*15	1	O					
		4	H			310*172*15	1	P					
		2	I			300*120*15	1	Q					
						300*120*15	1	Q1					
						224*120*15	1	R					
						295*234*5	1	S					
					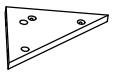	200*200*15	1	T					

1.

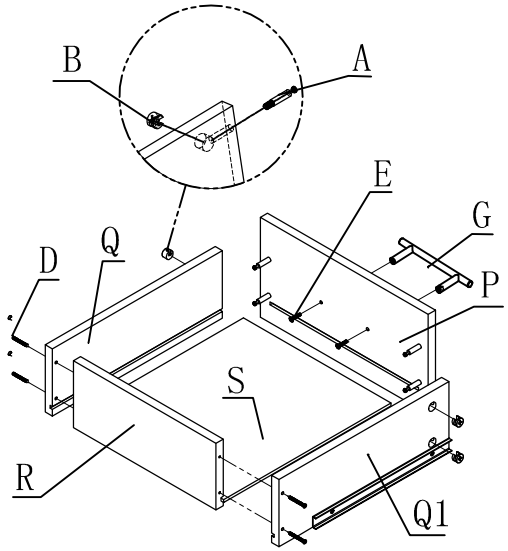

2.

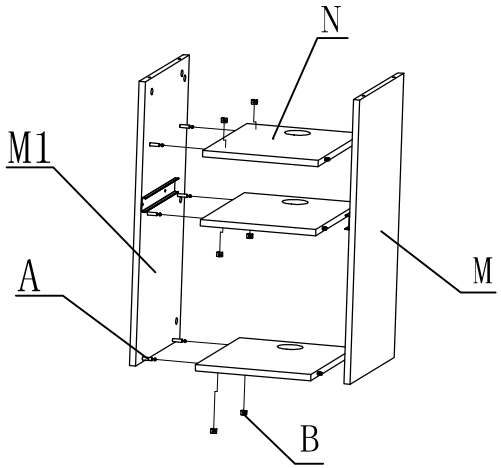

3.

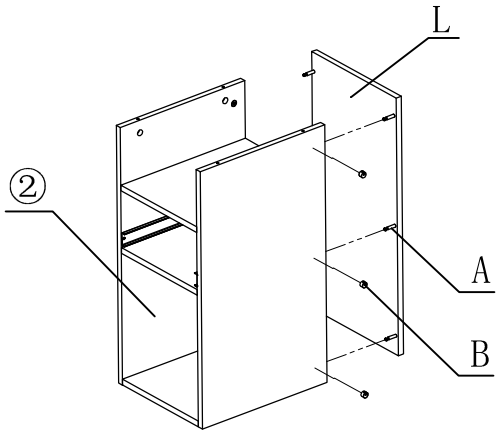

4.

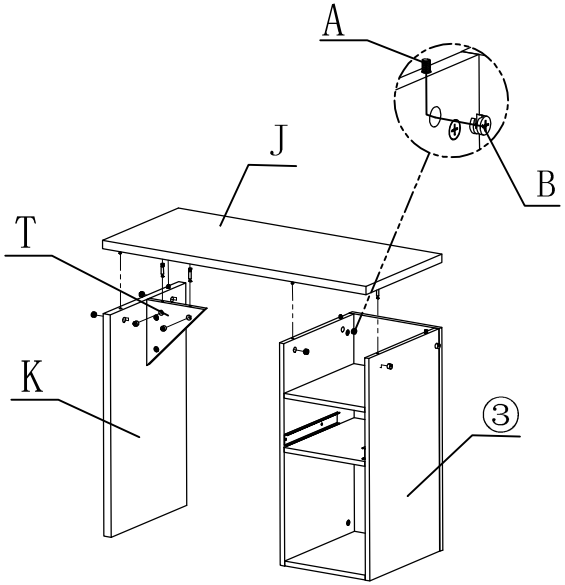

5A.

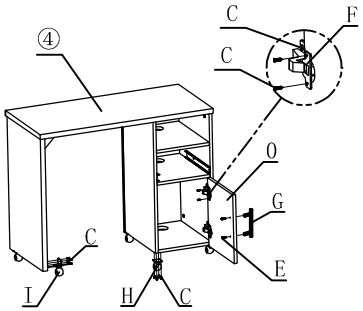

5B.

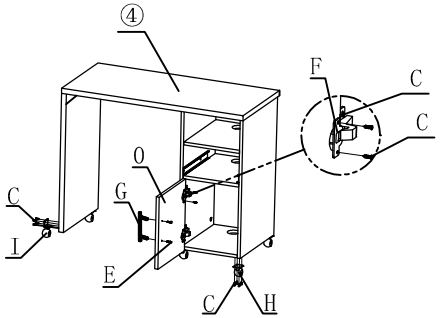

6A.

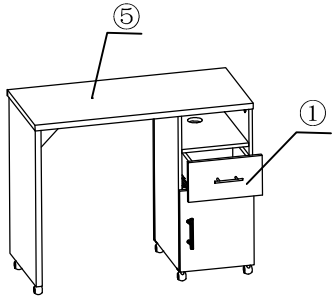
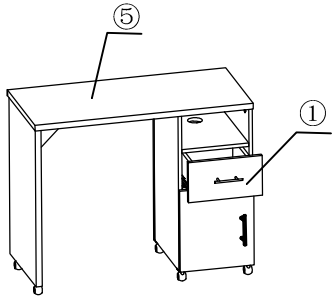
6B.